導壓級比例洩壓閥
(反向直動型, 無電流輸入時高壓設定)

訂購編號:	PRA-08W-X-Y-Z

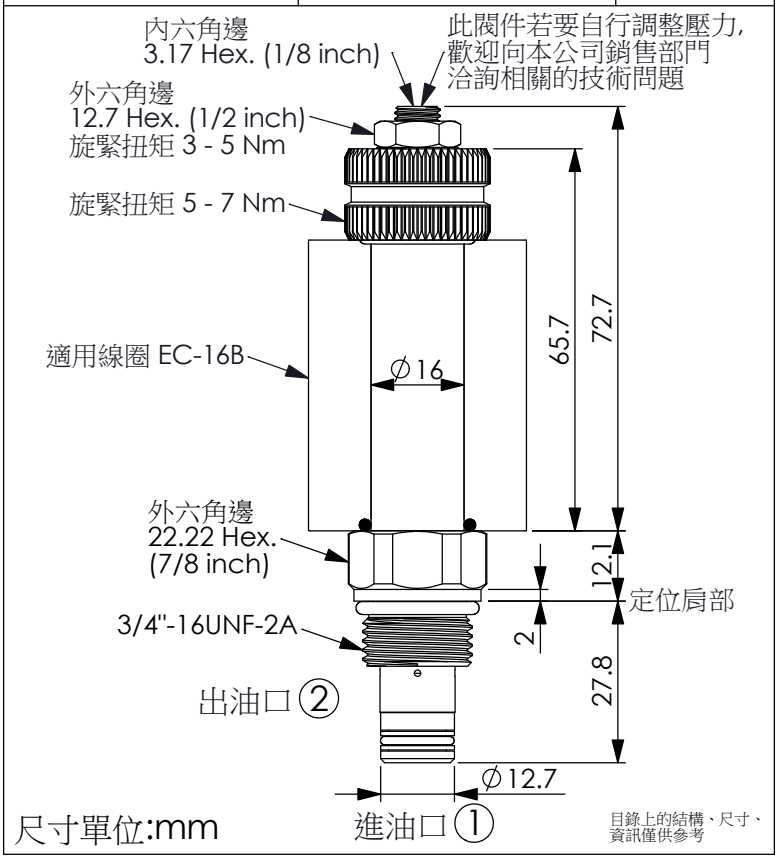

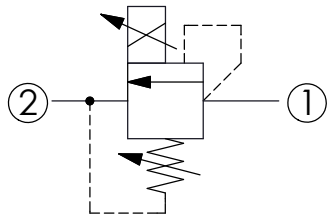

技術參數

額定壓力:	350	bar
額定流量:	1	l/min
(最大流量:	2	l/min)
	(參考性能曲線圖)	
成型孔:	08W-2	
安裝扭矩:	25 - 35	Nm
重量約:	0.19 kg (不含線圈)	

線圈必須分開選購

- 回座時最大內漏量約 (25 cc/min.)
- 回座壓高於設定壓的 85%
- 油口②(回油箱)的壓力直接加予閥的設定壓
- 輸入DC信號時遲滯 < 8%
- 帶顫抖信號時遲滯 < 4%
- 帶顫抖信號時的線性 < 2%
- 為獲得最佳性能, 建議用電流感應和帶顫抖功能的放大器, 顫抖頻率應在100 - 250 Hz之間調整. (建議顫抖頻率140 - 200 Hz)

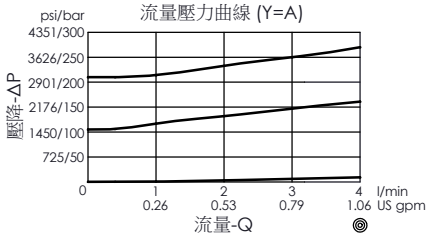

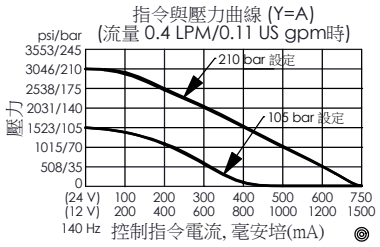

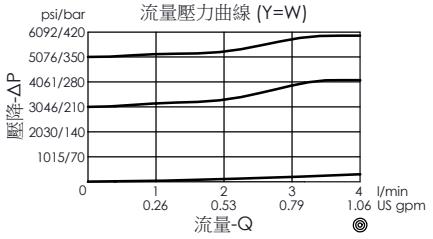

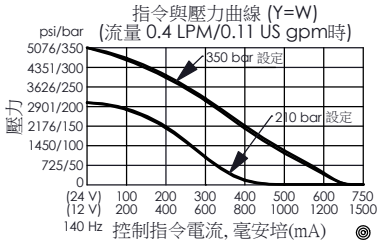

X	結構設計選項	
2C	2 口、26 瓦線圈 ∅16 mm 磁管	

Y	起始壓力設定範圍選項 (建議使用壓力範圍)	
	客戶必須在所選的壓力範圍內指定所需的壓力設定	
A	210 - 105 bar	
B	105 - 55 bar	
D	55 - 20 bar	
W	350 - 210 bar	

- 沒有電流訊號時為最高壓力設定.
- 需要設定壓力請聯繫Winner, 並告知搭配主閥, 以符合壓力需求, 減少設定誤差.
- 如果需要範圍之外的壓力控制, 歡迎向本公司銷售部門洽詢.

Z	輔助裝置選項	
L	標準內六角螺桿 (標準型)	