成型孔技術資料

成型孔: 06WA-2

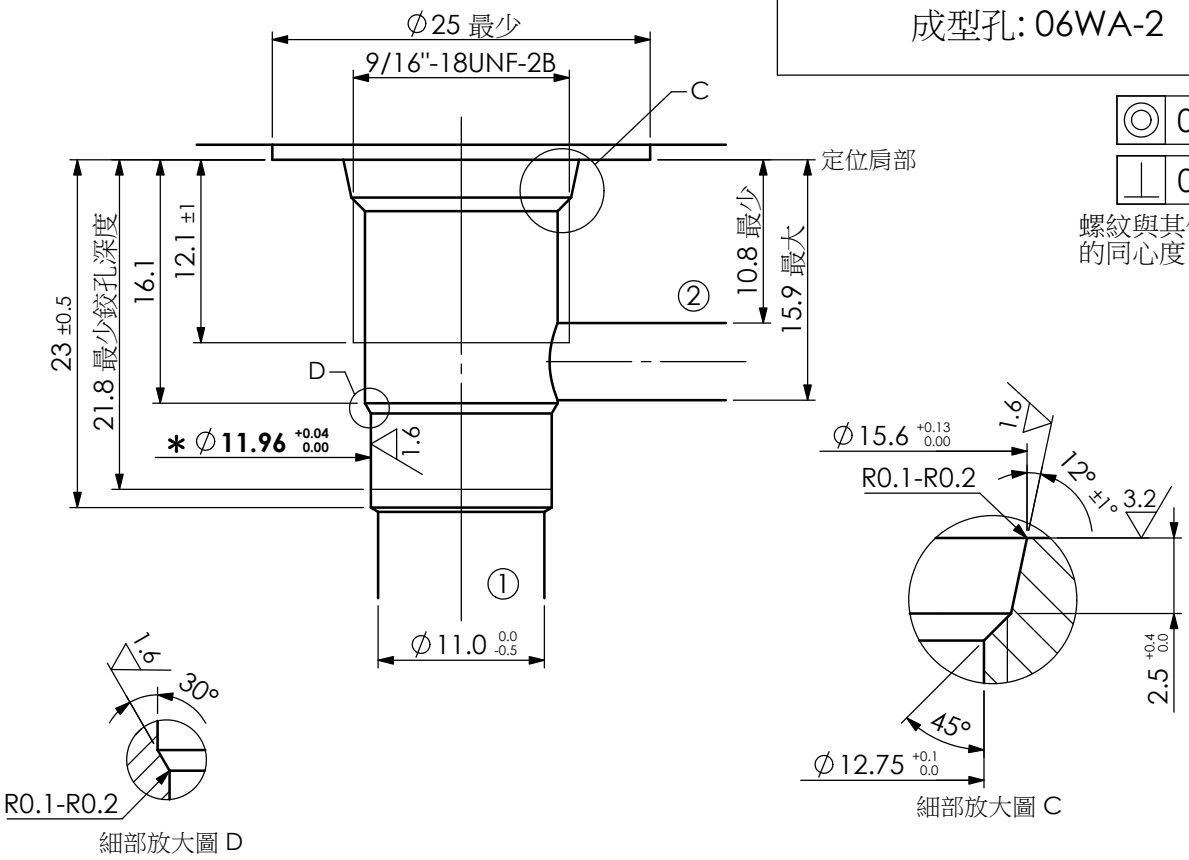

◎	0.03
⊥	0.02

螺紋與其他尺寸的同心度

一般公差: ±0.13
尺寸單位:mm