CAVITIES-TOOLING

Cavity-Tooling:13A-2

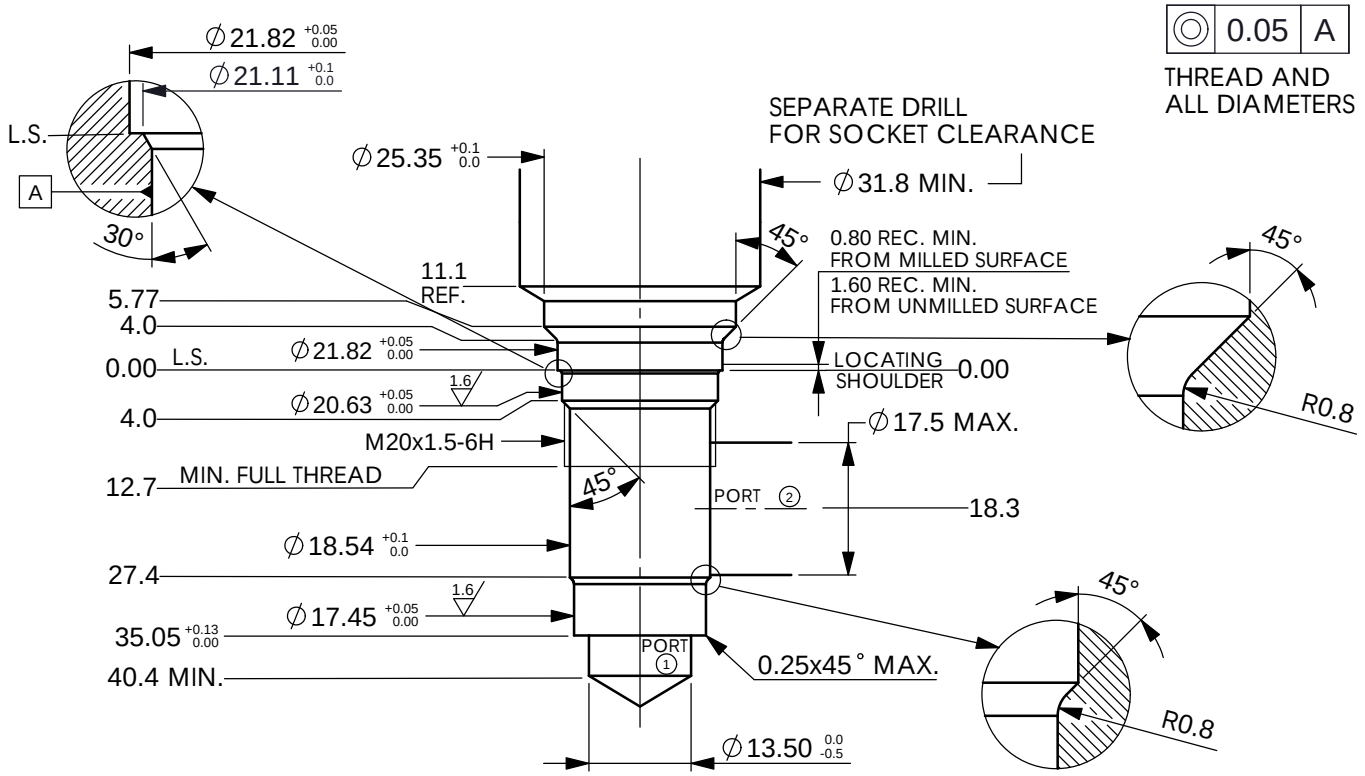

UNIT:mm

Cavity-Tooling:5A-2

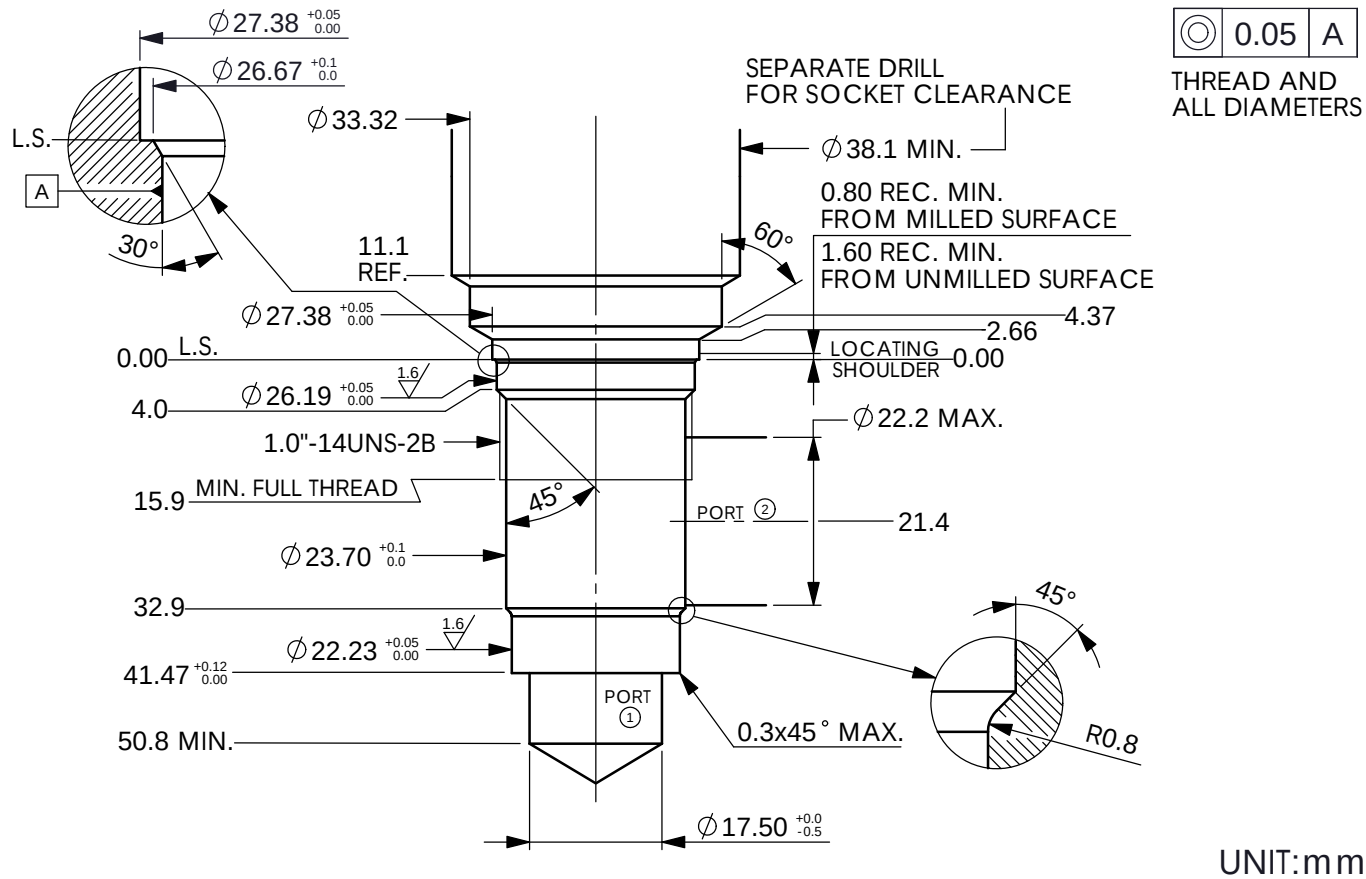

UNIT:mm