# 提動軸型電磁方向閥(導壓操作型)

(大流量, 常開型, 單止回, □②通□①, 通電時□②封閉)

| 訂購編號: | EP-20W-X-Y-Z-95 |
|---|---|

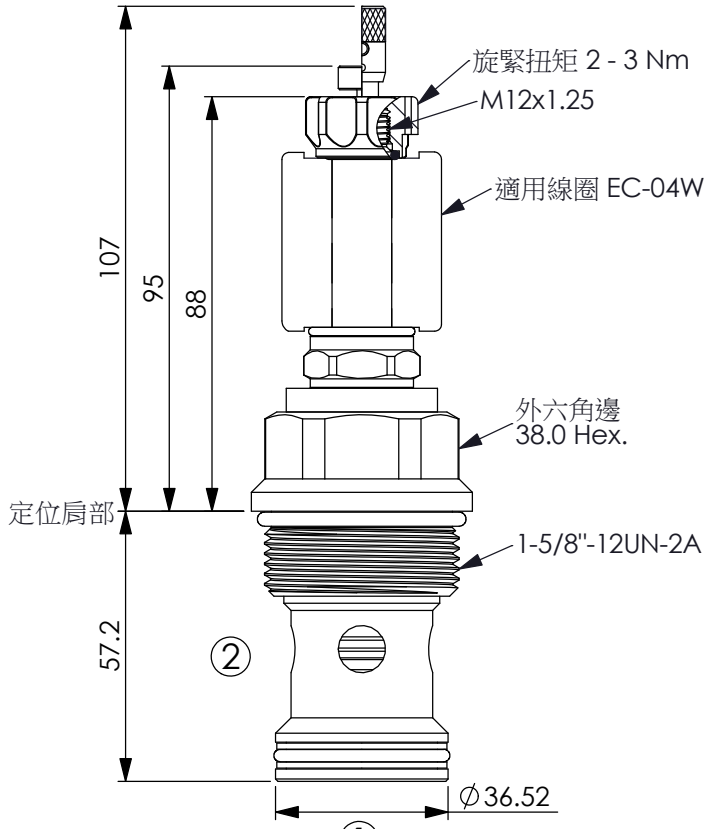


尺寸單位:mm

目錄上的結構、尺寸、資訊僅供參考

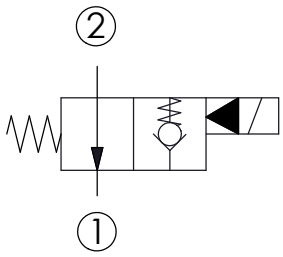


## 技術參數

| | | |
|---|---|---|
| 額定壓力: | 350 | bar |
| 額定流量: | 300 | l/min |
| 成型孔: | 20W-2 (20WB-2) | |
| 安裝扭矩: | 110 - 130 | Nm |
| 重量: | 0.651 (**Z**=N) | kg |

最大內漏量約: 0.15 cc/每分
(3 滴/每分) 壓降 350 bar時

液壓油黏度、清潔度、溫度等級:
請參閱 WINNER 技術資訊
( T.101.101.T 液壓油(A)黏度 )
( T.101.102.T 液壓油(B)清潔度 )
( T.101.103.T 液壓油(C)溫度 )

線圈需要的最低電壓
額定電壓的 90 %

線圈必須分開訂購

安裝位置: 不限制

性能曲線

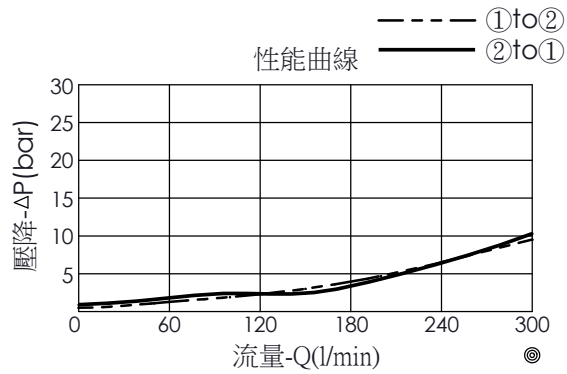


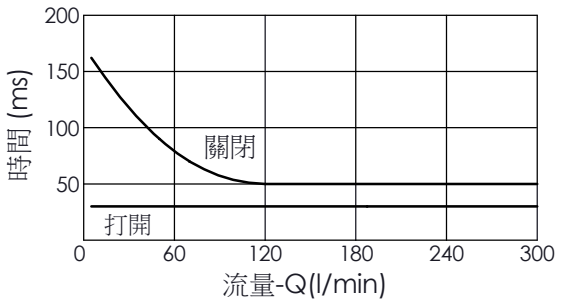


此曲線或數據僅供參考, 因為取決於客人使用的壓力、流量、液壓油黏度、清潔度、溫度等條件而有所不同

| X | 結構設計選項 | |
|---|---|---|
| 2A | 2 口、20 瓦線圈<br>∅ 12.7 mm 磁管 | |
| | | |

| Y | 油路方向功能選項 | |
|---|---|---|
| 02 | 常開型, □②通□①<br>不通電時, □①無法通□② | |

當不通電時,此閥容許□②流至□①,但很難從□①流至□②
若需要雙向流動,請參考 Y=06型
當通電時,此閥如止回閥,容許□①流至□②,但□②無法流至□①

| Z | 輔助裝置選項 | | |
|---|---|---|---|
| N | 不可調 | | |
| P | 推桿輔助裝置 | | |
| T | 推桿附扭轉<br>固定輔助裝置<br>(限緊急或測試時使用, 請保持在逆時針轉動後放開的作動位置)<br>(高壓操作時需要較大的力量往下推, 歡迎向本公司銷售部門洽詢) | 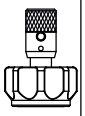 | |