CD 塑膠防調封蓋附鉛封 (CB選項附鉛封)

注意: 如需要單獨訂購6JAA014，請自行考量閥件上有無鉛封孔或鎖緊線的固定方式及位置。

∅D	L	閥件末碼選項
∅25	36.0	CD 選項
重量: 0.007 公斤		

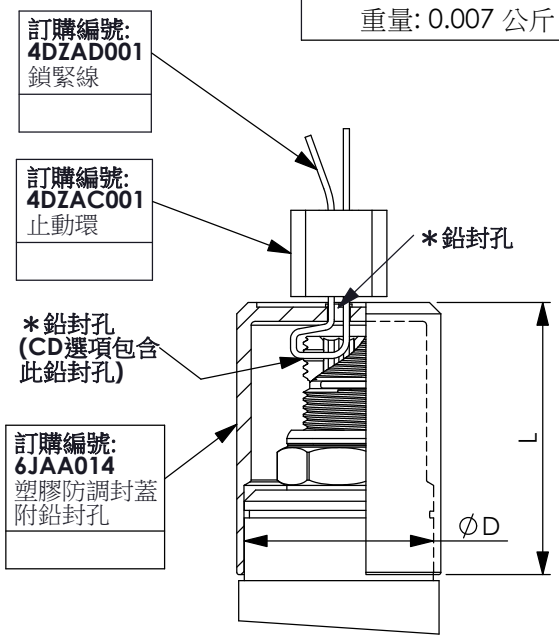

(請確認清楚規格再訂購,
歡迎向本公司銷售部門洽詢)

尺寸單位:mm　　外觀尺寸僅供參考

CH 泛用型六角螺帽塑膠防調封蓋

L	訂購編號
27.0	5JAA097
重量: 0.005 公斤	

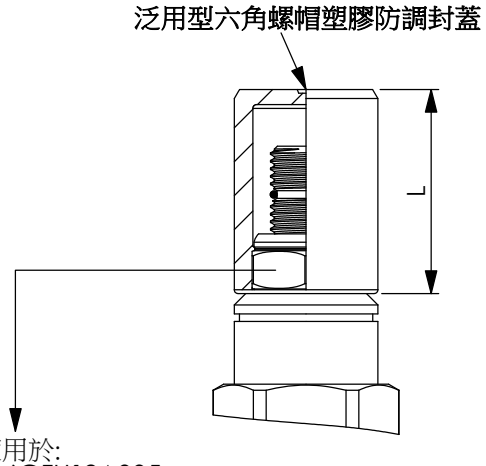

適用於:
1: 6GFU12A005
泛用固定螺帽3/8"-24UNF [六角邊14.27 (9/16")]
2: 6GFU12A011
不銹鋼泛用固定螺帽3/8"-24UNF [六角邊14.27 (9/16")]

(請確認清楚規格再訂購,
歡迎向本公司銷售部門洽詢)

尺寸單位:mm　　外觀尺寸僅供參考

CG 泛用型六角螺帽塑膠防調封蓋附鉛封 (CH選項附鉛封)

注意: 如需要單獨訂購6JAA015，請自行考量閥件上有無鉛封孔或鎖緊線的固定方式及位置。

L	閥件末碼選項
27.0	CG 選項
重量: 0.005 公斤	

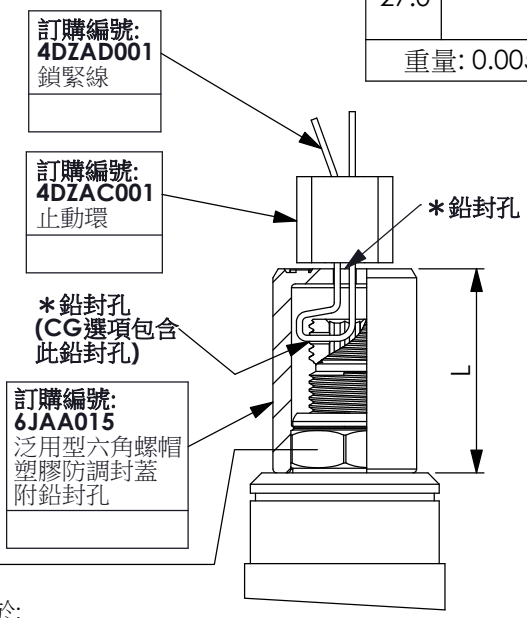

適用於:
1: 6GFU12A005
泛用固定螺帽3/8"-24UNF [六角邊14.27 (9/16")]
2: 6GFU12A011
不銹鋼泛用固定螺帽3/8"-24UNF [六角邊14.27 (9/16")]

(請確認清楚規格再訂購,
歡迎向本公司銷售部門洽詢)

尺寸單位:mm　　外觀尺寸僅供參考