方向閥手動調整旋鈕

(適用於DT系列方向閥)

R 黑色 手動調整旋鈕 (順時針/放開回復)

手動調整旋鈕僅針對緊急操作使用, 不適用於負載保持的應用, 把手為塑料材質, 具有耐候性佳、高剛性、高耐熱, 若有訂購需求, 歡迎向本公司銷售部門洽詢.

＊把手順時針旋轉施力, 達到切換功能, 鬆手後將回彈到原本位置.

重量: 0.071 公斤

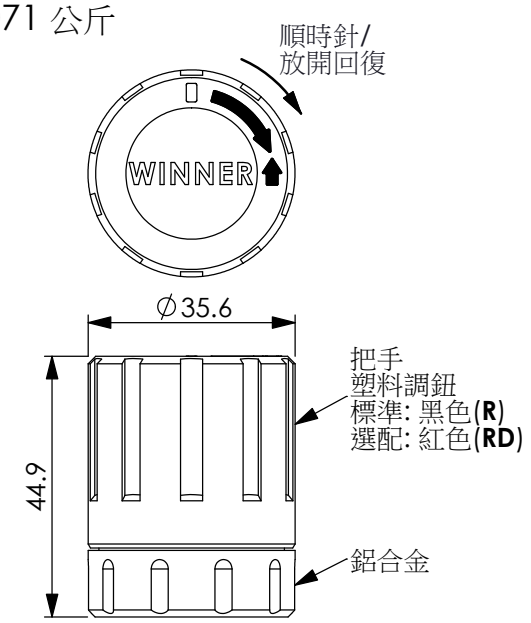

・如需選配紅色(**RD**), 歡迎向本公司銷售部門洽詢.

尺寸單位:mm

外觀尺寸僅供參考

RA 黑色 手動調整旋鈕 (逆時針/放開鎖定)

手動調整旋鈕僅針對緊急操作使用, 不適用於負載保持的應用, 把手為塑料材質, 具有耐候性佳、高剛性、高耐熱, 若有訂購需求, 歡迎向本公司銷售部門洽詢.

＊把手逆時針旋轉至鎖定(固定), 達到切換功能, 當順時針轉動後將回彈到原本位置.

重量: 0.071 公斤

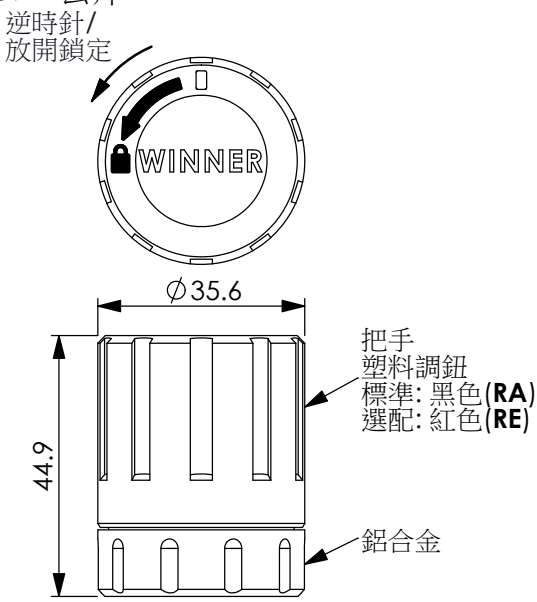

・如需選配紅色(**RE**), 歡迎向本公司銷售部門洽詢.

尺寸單位:mm

外觀尺寸僅供參考

RB 黑色 雙向手動調整旋鈕 (順時針/放開回復) (逆時針/放開鎖定)

手動調整旋鈕僅針對緊急操作使用, 不適用於負載保持的應用, 把手為塑料材質, 具有耐候性佳、高剛性、高耐熱, 若有訂購需求, 歡迎向本公司銷售部門洽詢.

＊把手順時針、逆時針雙向旋轉調整, 結合R型、RA型功能, 請參考R型、RA型功能說明.

重量: 0.071 公斤

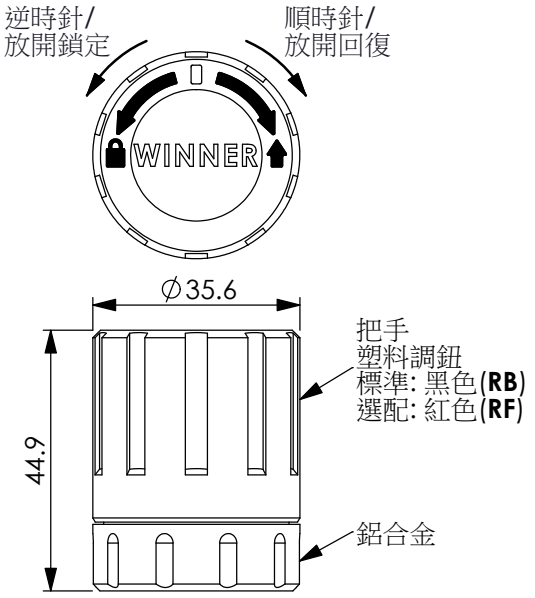

・如需選配紅色(**RF**), 歡迎向本公司銷售部門洽詢.

尺寸單位:mm

外觀尺寸僅供參考